Կորյունի 8 բնակարան 12
պատշգամբի մասնագիր

N/N	Անվանումը	Չափման միավոր	Քանակը
	Քանդման աշխատանքներ		
A	Քայքայված ց/ավազե սվաղի քանդում	քմ	4.4
B	Բազրիքի փայտե բռնաձողի ապամոնտ.	խմ	0.014
C	Մետաղ. մասերի ներկի մաքրում	քմ	2.0
	Իրականացվող աշխատանքներ		
A	Ց/ավազե սվաղ ցանցի վրա (+6.60 նիշում)	քմ	4.4
B	Ցանց Φ 4 բջիջ 100*100 (рабица) 4.4 քմ	կգ	9.5
C	Ներկում ճակատային ներկով (+6.60 նիշում)	քմ	4.4
D	Կոռոզիայի ենթարկված ամրանների մաքրում խոզանակով	քմ	4.4
E	Քայքայված մասերի բետոնացում Բ 15 դ բետոնով	խմ	0.03
	Ճաղաշարի վերանորոգում		
A	Փայտե բռնաձողի տեղադրում 50*50 L 5300	խմ	0.014
B	Փայտե բռնաձողի լաքապատում	քմ	1.1
C	Մետաղական մասերի ներկում 2 անգամ	կգ	2.0

Ճակատ 2-2 Մ 1:50

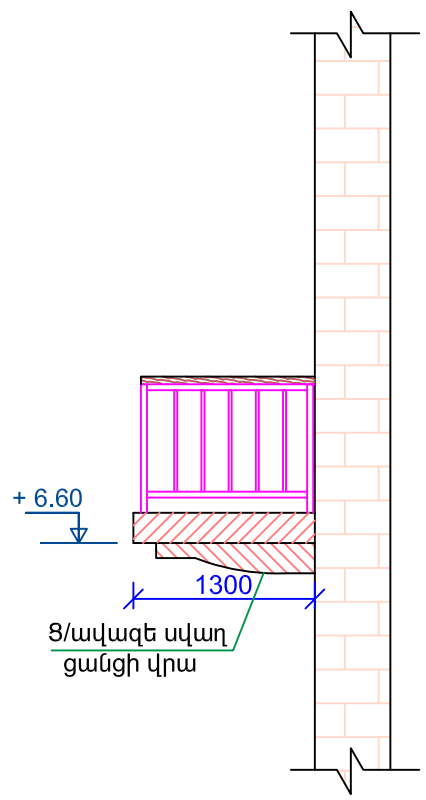

Ցանցի տեսք Մ 1:20

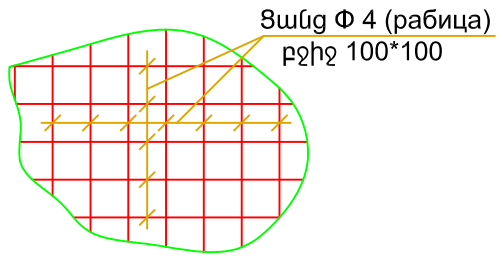

Չափ.մ.	Մաս.թ.	Թերթեր	Փաստ.	Ստորագր.	Ամսաթիվ	Պատվիրատու՝ Երևանի քաղաքապետարան Պատվեր՝ N ԵՔ-ՊԸԱՇՁԲ-14/105			
Տնօրեն		Հ. Լևոնյան				Երևան քաղաքի կենտրոն վարչական շրջանի շենքերի պատշգամբների հիմնանորոգման նախագիծ	Էտապ	Թերթ	Թերթեր
Նախագծող		Ս. Սարգսյան					ԱՆ	ճՇ-25	29
						Կորյունի 8, բնակարան 12 Ճակատ 2-2 Մ 1:50 ; մասնագիր	«ՀԱՄԱՇԻՆՆԱԽԱԳԻԾ» ՍՊԸ		